# 宗派宗務部門・本山本願寺内局部門　組織相関略図表
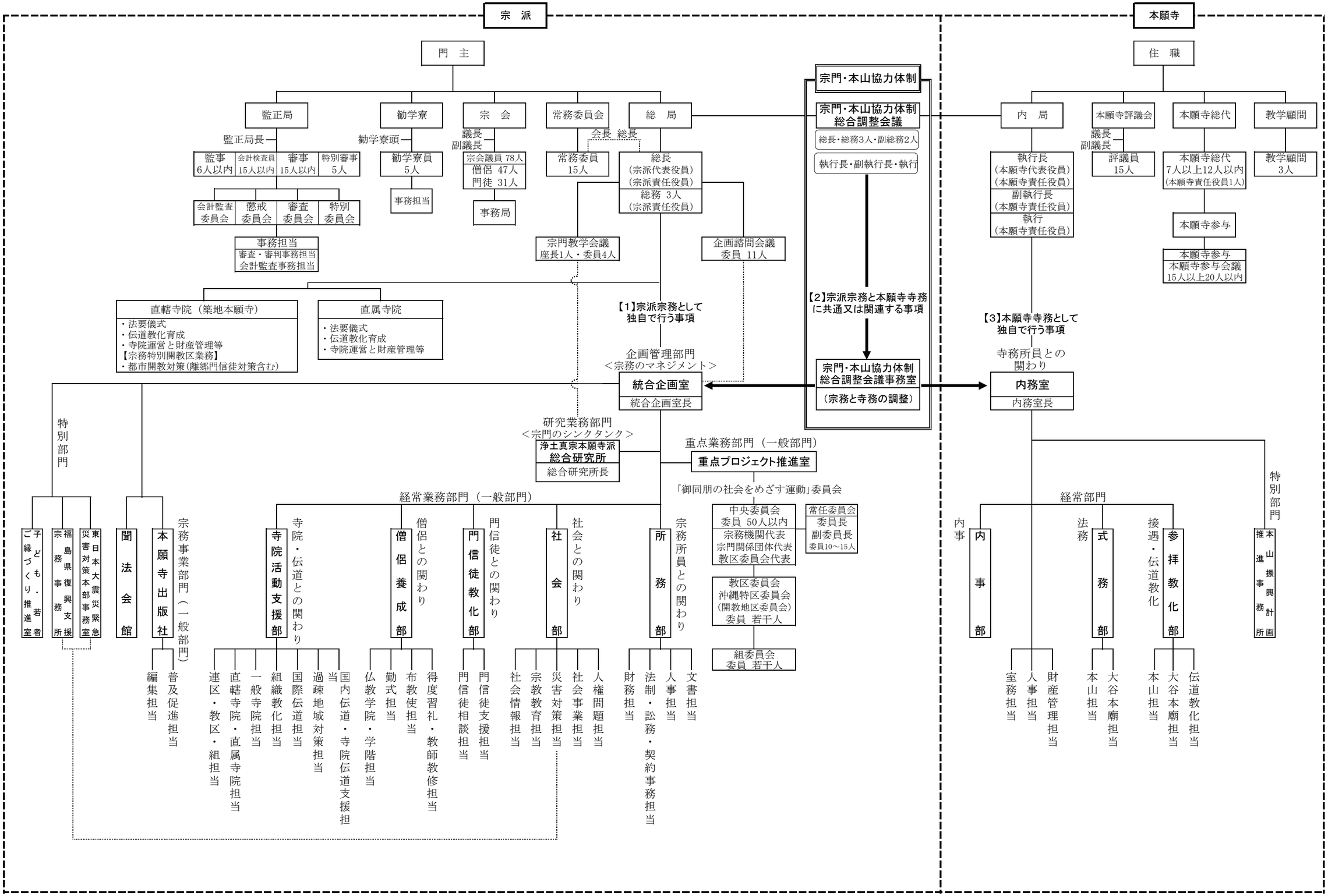
＜2018（平成30）年4月1日現在＞